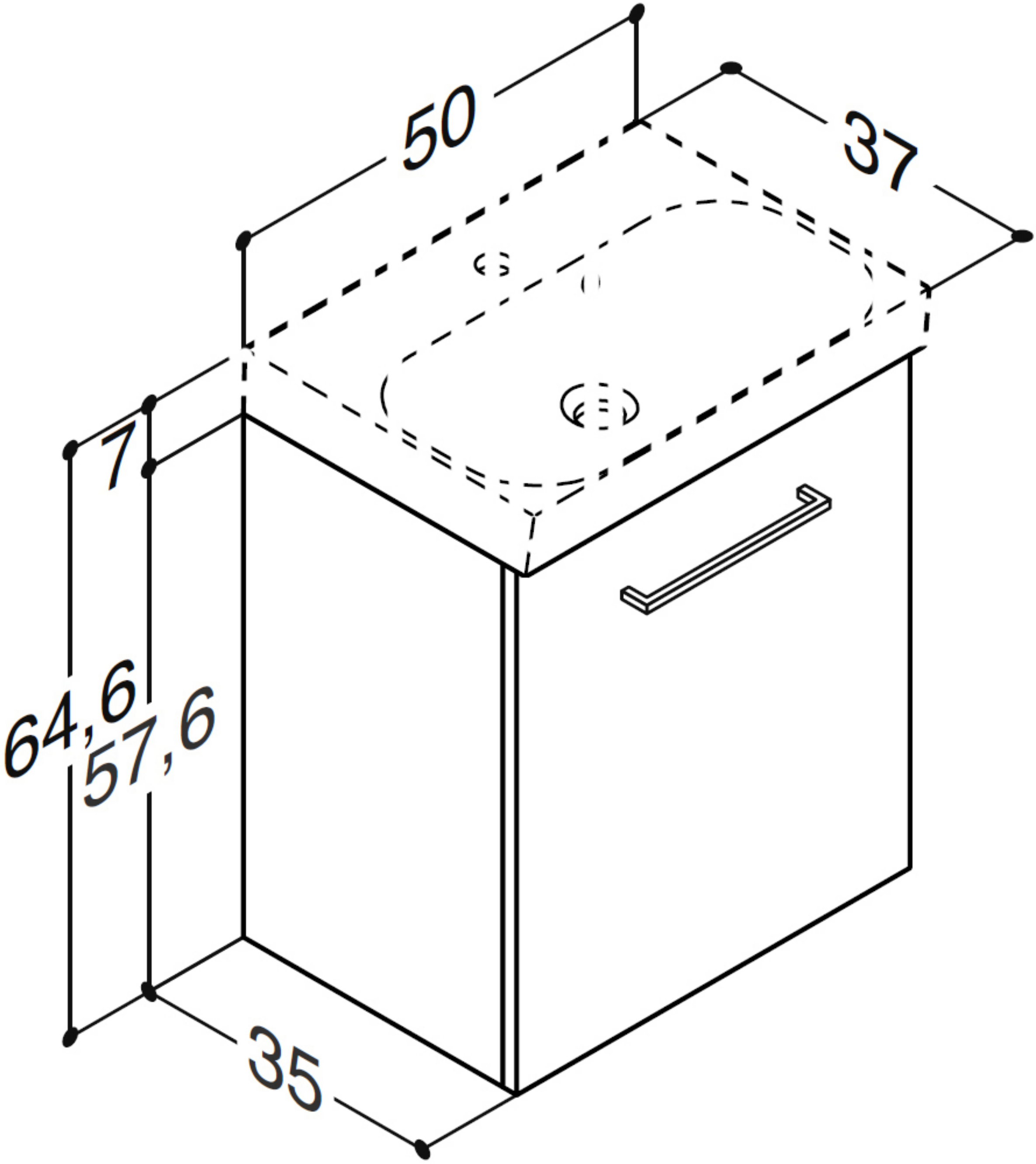
50
37
7
64,6
57,6
35